Tipo T20 monobloco

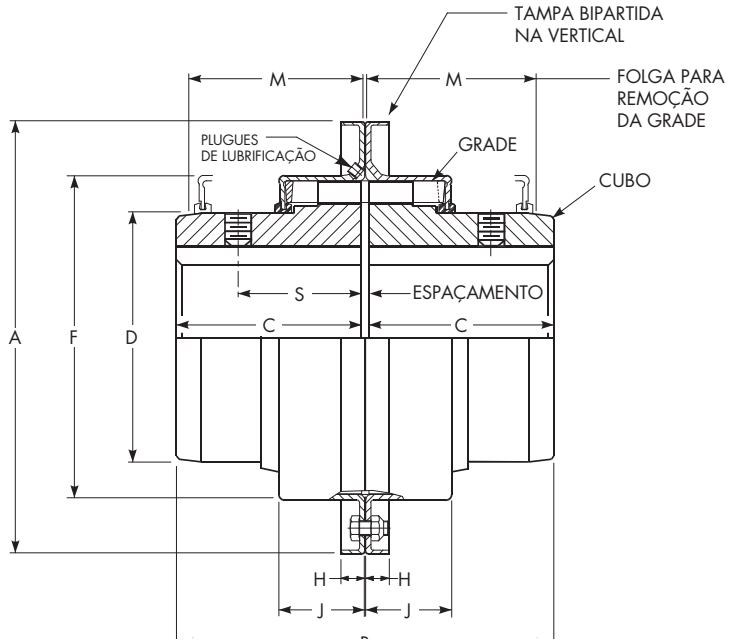

Dimensões (mm)

Tamanho ①	Torque Classificação (N.m) ③	Velocidade Permitida (rpm) ④	Furo máx. (mm) ⑤	Furo mín. (mm) ⑥	Peso acopl. sem furo(kg)	Peso lubr. (kg)	A	B	C	D	F	H	J	M	S	ESPAÇA-MENTO
1020T	52	6.000	28	13	1,94	0,0272	112,3	98,2	47,6	39,7	64,3	9,7	23,9	47,8	39,1	3
1030T	149	6.000	35	13	2,58	0,0408	121,8	98,2	47,6	49,2	73,8	9,7	24,9	47,8	39,1	3
1040T	249	6.000	43	13	3,35	0,0544	129,8	104,6	50,8	57,2	81,8	9,7	25,9	50,8	40,1	3
1050T	435	6.000	50	13	5,32	0,068	148,8	123,6	60,3	66,7	97,6	11,9	30,5	60,5	44,7	3
1060T	684	6.000	56	20	7,01	0,0862	163,1	130,0	63,5	76,2	111,1	12,7	31,8	63,5	52,3	3
1070T	994	5.500	67	20	10,2	0,113	174,2	155,4	76,2	87,3	122,3	12,7	33,0	66,5	53,8	3
1080T	2.050	4.750	80	27	17,6	0,172	201,2	180,8	88,9	104,8	149,2	12,7	43,7	88,9	64,5	3
1090T	3.730	4.000	95	27	25,4	0,254	232,9	199,8	98,4	123,8	168,3	12,7	47,0	95,2	71,6	3
1100T	6.280	3.600	110	42	42,0	0,426	267,9	246,2	120,6	142,1	198,0	15,7	59,7	120,7	–	5
1110T	9.320	3.000	120	42	54,4	0,508	286,9	259,0	127,0	160,3	216,3	16,0	62,7	124,0	–	5
1120T	13.700	2.700	140	61	81,8	0,735	320,2	304,4	149,2	179,4	245,5	17,5	73,7	142,7	–	6
1130T	19.900	2.400	170	67	122	0,907	379,0	329,8	161,9	217,5	283,8	20,6	74,9	146,0	–	6
1140T	28.600	2.200	200	67	180	1,13	417,1	374,4	184,2	254,0	321,9	20,6	78,2	155,4	–	6
1150T	39.800	2.000	215	108	230	1,95	476,2	371,8	182,9	269,2	374,4	19,3 ②	107,3	203,2	–	6
1160T	55.900	1.750	240	121	321	2,81	533,4	402,2	198,1	304,8	423,9	30,0 ②	115,3	215,9	–	6
1170T	74.600	1.600	280	134	448	3,49	584,2	437,8	215,9	355,6	474,7	30,0 ②	120,1	226,1	–	6

① Veja as informações gerais na **página 10**.
② A dimensão "H" é até a extremidade do parafuso nos tamanhos 1150 a 1170. Os parafusos não são embutidos.
③ A capacidade de torque de pico é duas vezes a classificação publicada. As classificações de torque para cubos com buchas diferem das mostradas, consulte a **Tabela 18, página 36**.
④ Para velocidades maiores, consulte o fabricante.
⑤ Os furos máximos são menores no caso de cubos fornecidos com ajuste com interferência e um parafuso de chaveta sobre o rasgo de chaveta. Veja mais informações na Folha da Rexnord Engineering, 427-105.
⑥ O furo mínimo é o menor furo que pode ser perfurado em um cubo fornecido com um furo piloto (Rough Stock Bore - RSB). Dependendo do tamanho do acoplamento, cubos RSB podem ser fornecidos com um furo de centragem cego ou um furo passante, que permitirá a reusinagem dos cubos até os furos mínimos especificados.

 NOTA: Dimensões sujeitas a mudanças. Dimensões certificadas do material solicitado podem ser fornecidas mediante solicitação.